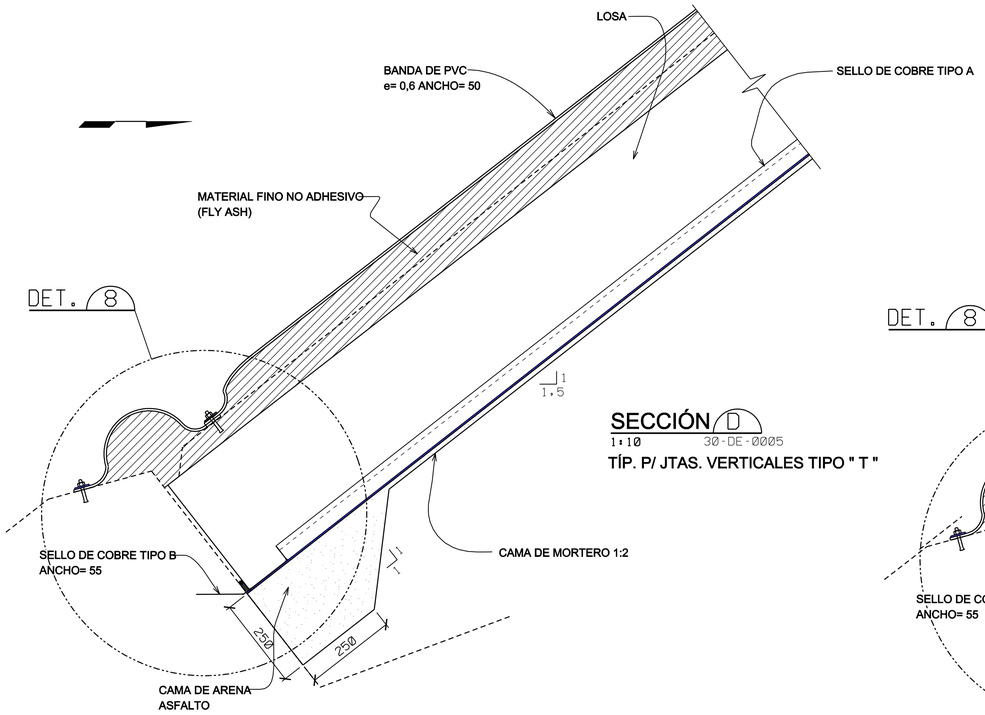

SECCIÓN D
1:10 30-DE-0005
TÍP. P/ JTAS. VERTICALES TIPO " T "

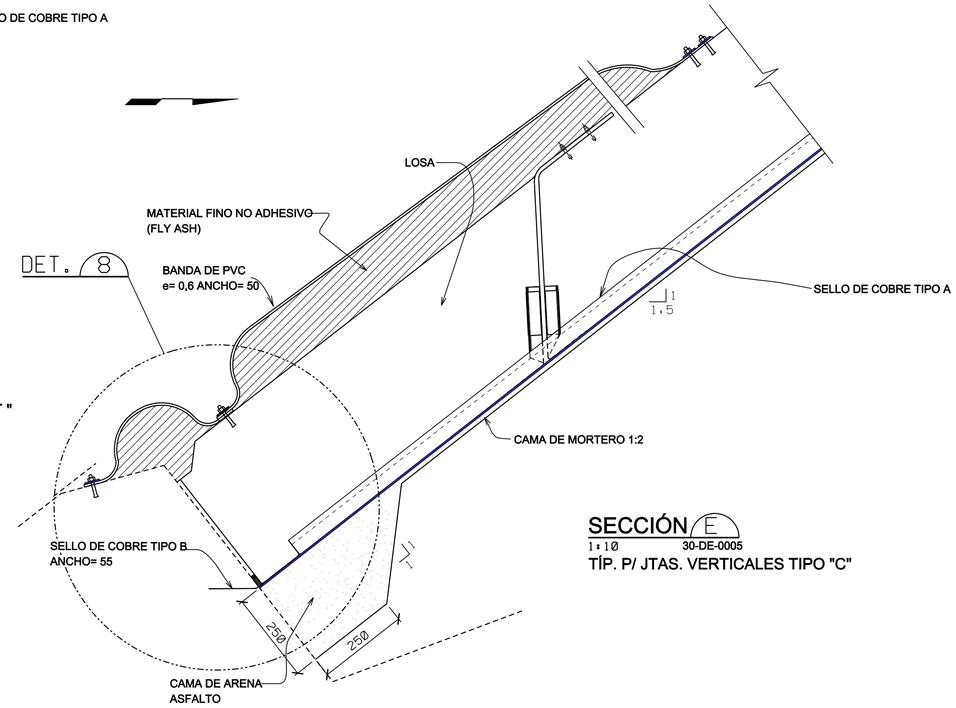

SECCIÓN E
1:10 30-DE-0005
TÍP. P/ JTAS. VERTICALES TIPO "C"

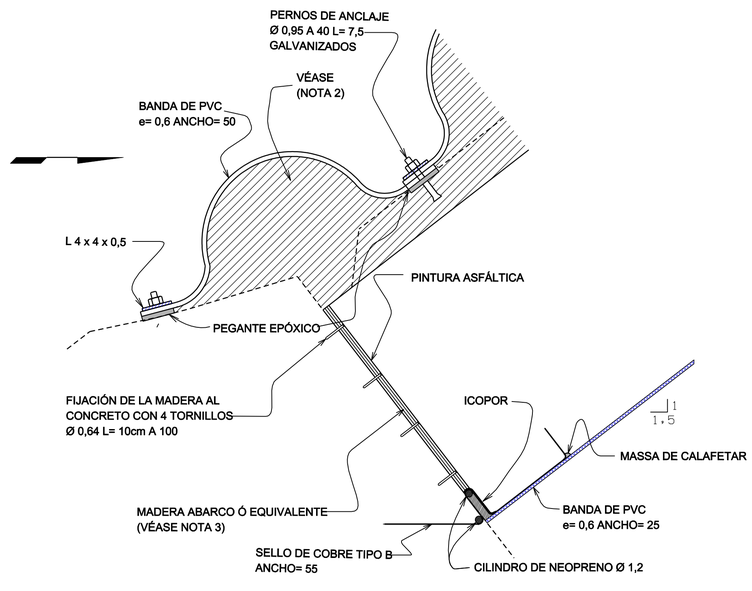

DETALLE 8
1:5

LEYENDA

PLANOS DE REFERENCIA

8990/BP-30-DE-0005 PRESA - DETALLES DE LA CARA DE CONCRETO
PLANTA Y SECCIONES
8990/BP-30-DE-0006 PRESA - DETALLES DE LA CARA DE CONCRETO
SECCIONES Y DETALLES

NOTAS

1 - TODAS LAS DIMENSIONES Y COTAS ESTAN DADAS EN METROS, A MENOS QUE SE INDIQUE DE OTRA MANERA.
2 - SE DEBERÁN COLOCAR TAPONES DE POLIURETANO LÍQUIDO DE 5 CM DE ESPESOR, ESPACIADOS CADA 20,0 M A LO LARGO DE LA JUNTA PERIMETRAL, TAL COMO INDIQUE LA EMPRESA.
3 - LA MADERA DEBERÁ TENER COMO MÍNIMO LAS SIGUIENTES PROPIEDADES: MÓDULO DE ELASTICIDAD 152 KGF/CM2, COMPRESIÓN NORMAL A LA FIBRA 75 KGF/CM Y ESFUERZO CORTANTE NORMAL A LA FIBRA DE 345 LEGT/CM2.

REV.	FECHA	NATURALEZA DE LA REVISIÓN	ELAB.	VERIF.	APROB.
1	SEP/07	REVISADO TEXTO	GM	JC	RFP
0	JUL/07	EMISION INICIAL	MMF	RT	RFP

CLIENTE: Empresa Misicuni — ENGEVIX — CAEM

PROYECTO TOTAL: PROYECTO MÚLTIPLE MISICUNI

AREA: CIVIL

TITULO: PRESA
DETALLES DE LA CARA DE CONCRETO
SECCIONES Y DETALLE

ELAB.	VERIF.	APROB.	R. TÉC.	CREA Nº
MMF	RT	RFP	J A S	21.207-4

CÓDIGO DE LOS DESCRIPTORES	FECHA	ESCALA	HOJA
	JUL/2007	INDICADA	

Nº DEL CLIENTE	Nº ENGEVIX	REVISIÓN
PL-PR-017	8990/BP-30-DE-0007	1

PARA:
DATA:
VISTO:

DE:
INICIO:
RETORNO:

CIRCUL.

L.V. Nº: DATA: VERIFICADOR: VISTO: